Wykończenie i odbiór wizualny – naturalna kolorystyka drewna

Deska elewacyjna Legro Natural FS 15 w kolorze Basalt to propozycja dla projektów, w których liczy się stonowana, techniczna estetyka połączona z efektem naturalnej struktury drewna. Odcień bazaltowy opiera się na chłodnych, grafitowych tonach z delikatnymi przejściami kolorystycznymi, co pozwala uzyskać nowoczesny i uporządkowany wygląd elewacji. Taka kolorystyka dobrze współgra z minimalistyczną architekturą oraz materiałami takimi jak szkło, aluminium czy beton.

LEGRO NATURAL
WALL PANELS

Wygląd i wykończenie powierzchni

Deska elewacyjna Legro Natural FS 15

Powierzchnia deski została wykończona w technologii szczotkowania, dzięki czemu uzyskano subtelną, nieregularną strukturę przypominającą naturalne usłojenie. Nie jest to powierzchnia płaska – delikatne różnice faktury poprawiają odbiór wizualny i ograniczają widoczność drobnych zabrudzeń. Każdy element posiada lekkie różnice tonalne, co pozwala uniknąć efektu jednolitej, sztucznej płaszczyzny.

- Chłodna kolorystyka w odcieniach grafitu i bazaltu.
- Naturalna struktura inspirowana drewnem.
- Powierzchnia szczotkowana poprawiająca estetykę.
- Subtelne zróżnicowanie odcieni między panelami.
- Dobrze komponuje się z nowoczesnymi materiałami elewacyjnymi.

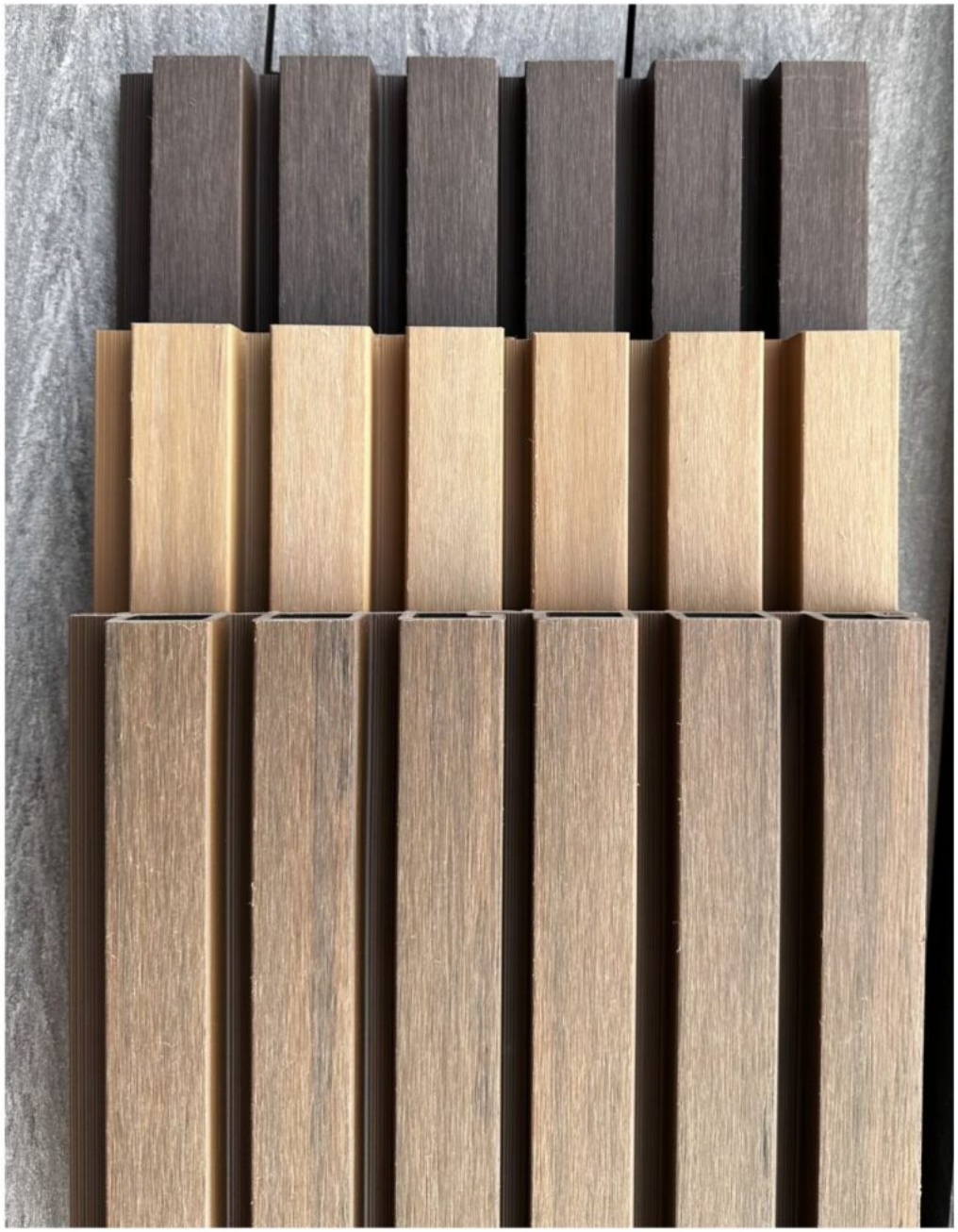

Deska elewacyjna Legro Natural FS 15 Basalt – konstrukcja i efekt przestrzenny

Model FS 15 to deska elewacyjna o szerokości 150 mm, wyróżniająca się charakterystycznymi trzema tłoczeniami na powierzchni. Dzięki temu pojedynczy panel wizualnie przypomina zestaw trzech wąskich listew, co pozwala uzyskać bardziej rozbudowany efekt bez zwiększania liczby elementów montażowych.

Takie rozwiązanie wpływa na odbiór całej elewacji, nadając jej głębię i wyraźny rytm. Światło układa się na powierzchni w sposób zmienny, podkreślając strukturę paneli w zależności od pory dnia. FS 15 sprawdza się zarówno na dużych powierzchniach, jak i w detalach architektonicznych, gdzie liczy się precyzja wykończenia.

- Szerokość 150 mm – dokładne dopasowanie do detali.
- Trzy przetłoczenia tworzące efekt wąskich listew.
- Wyraźny efekt światłocienia na elewacji.
- Spójny i dynamiczny wygląd powierzchni.

Możliwość łączenia paneli FS 15 z modelem FS 21 pozwala tworzyć zróżnicowane kompozycje elewacyjne i podkreślać wybrane strefy budynku.

Deska kompozytowa elewacyjna – Parametry techniczne

Deski Legro powstają z kompozytu drzewno-polimerowego, który zapewnia wysoką odporność na warunki zewnętrzne. Dzięki technologii współwytłaczania rdzeń materiału jest chroniony warstwą polimerową ze wszystkich stron, co zwiększa jego trwałość i odporność na wilgoć.

Materiał nie wymaga dodatkowych zabiegów konserwacyjnych, takich jak malowanie czy impregnacja. Zachowuje stabilność wymiarową przy zmianach temperatury, co jest istotne w zastosowaniach elewacyjnych. Konstrukcja deski została zaprojektowana z myślą o długotrwałym użytkowaniu.

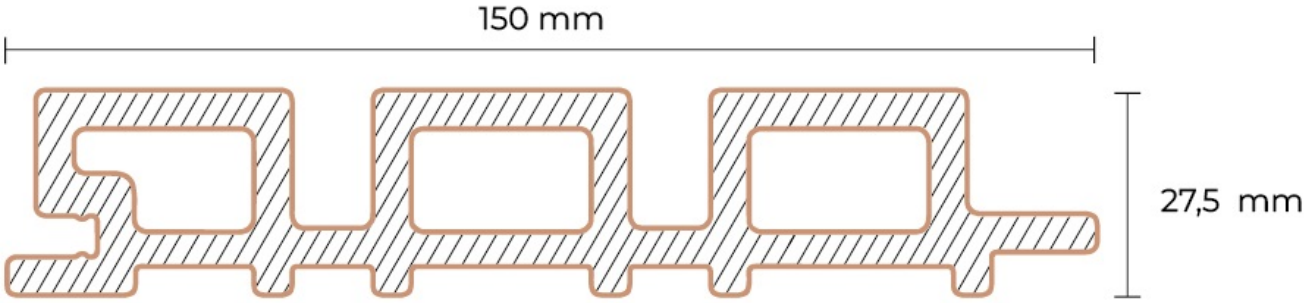

- **Model:** Legro Natural FS 15 Basalt
- **Wymiary:** 150 × 27,5 × 3600 mm
- **Długość:** 3600 mm
- **Szerokość:** 150 mm
- **Grubość:** 27,5 mm
- **Waga:** 8,2 kg
- **Cena za m²:** 394 zł/m²
- **Cena za mb:** 78,1 zł/mb
- **Skład:** 60% wiórów drzewnych, 30% polietylenu, 10% dodatków.
- **Technologia:** Współwytłaczana warstwa ochronna.

Własciwości:

- odporność na promieniowanie UV
- mrozoodporność
- wodoodporność
- wysoka trwałość
- stabilność wymiarowa przy zmianach temperatur
- Podwyższona odporność na czynniki zewnętrzne.

System szybkiego, łatwego i dyskretnego montażu

System montażowy Legro umożliwia szybkie i estetyczne wykonanie elewacji. Zastosowanie ukrytych klipsów eliminuje widoczność elementów mocujących, co pozwala uzyskać jednolitą powierzchnię bez zakłóceń wizualnych.

Klipsy zostały zaprojektowane z uwzględnieniem rozszerzalności termicznej materiału. Szczeliny dylatacyjne umożliwiają naturalną pracę desek, zapobiegając ich deformacji. Całość systemu zapewnia stabilność oraz bezpieczeństwo użytkowania nawet w wymagających warunkach.

- Ukryty system mocowań.
- Klipsy z funkcją dylatacji.
- Sprawny montaż.
- Trwałe i stabilne mocowanie.

Deska kompozytowa elewacyjna – czym jest i dlaczego warto

Kompozyt zastosowany w deskach Legro to materiał odporny na działanie wilgoci, promieniowania UV oraz czynników biologicznych. Nie ulega degradacji w typowych warunkach użytkowania, co przekłada się na długą żywotność elewacji.

Warstwa ochronna ogranicza powstawanie plam i spowalnia proces utraty koloru. Brak konieczności konserwacji oznacza niższe koszty utrzymania w dłuższym okresie. Dodatkowo materiał produkowany jest z wykorzystaniem surowców pochodzących z recyklingu.

Zalety kompozytu

- Odporność na czynniki atmosferyczne.
- Ochrona przed zabrudzeniami i wilgocią.
- Produkcja w oparciu o materiały z recyklingu, bez substancji toksycznych.
- Brak konieczności impregnacji.
- Bezpieczna, stabilna powierzchnia użytkowa.
- Szybki i przewidywalny montaż.
- Stabilność wymiarowa przy zmiennych temperaturach

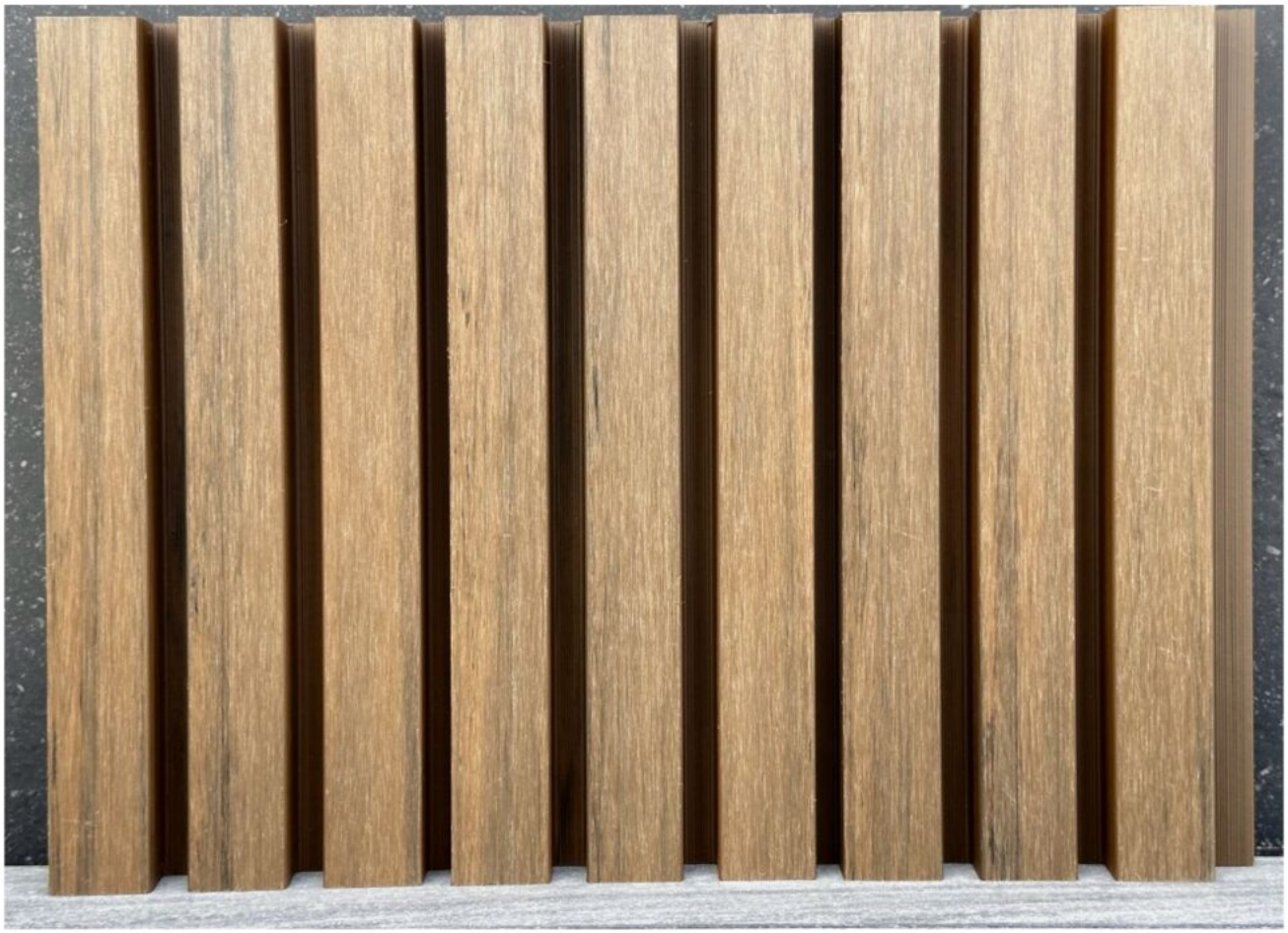

LEGRO
NATURAL
COLOR
TEAK
25

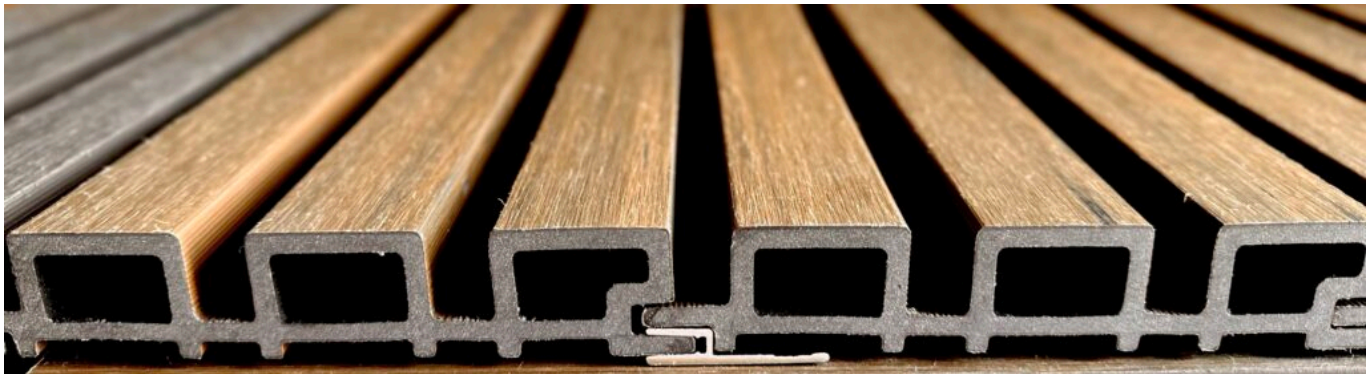

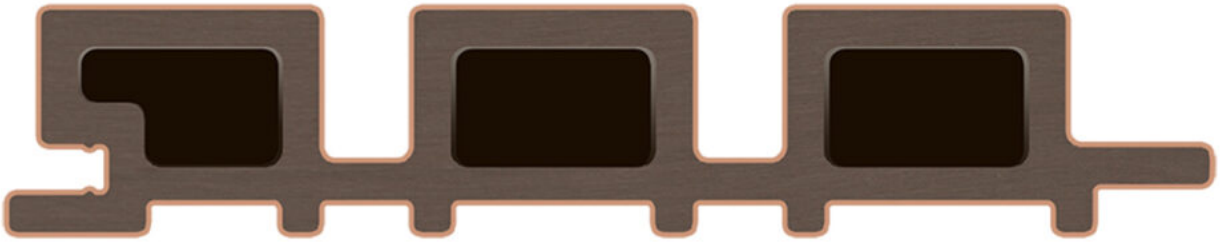

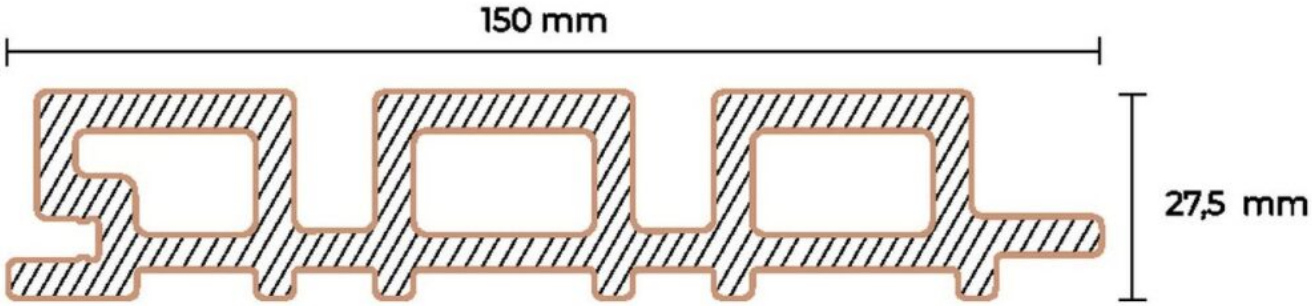

Zalety desek LEGRO

- Odporność na warunki atmosferyczne.
- Brak konieczności konserwacji.
- Ochrona przed plamami i wilgocią.
- Stabilność wymiarowa.
- 25 lat gwarancji.

- Trwałość koloru dzięki warstwie ochronnej

Gdzie stosować deskę Legro Natural FS 15 Basalt

Deska elewacyjna FS 15 Basalt znajduje zastosowanie w projektach, gdzie ważna jest stonowana kolorystyka i wyraźna struktura powierzchni. Może być stosowana zarówno jako główny materiał elewacyjny, jak i element uzupełniający w bardziej złożonych realizacjach.

Dzięki swojej odporności sprawdza się w różnych warunkach środowiskowych. Nadaje się zarówno do zastosowań zewnętrznych, jak i wewnętrznych, oferując szerokie możliwości aranżacyjne.

- Elewacje budynków mieszkalnych i komercyjnych.
- Podbitki dachowe.
- Ściany wewnętrzne i zewnętrzne.
- Obramowania okien i drzwi.
- Powierzchnie narażone na intensywne użytkowanie i zabrudzenia.

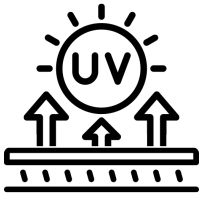

Odporność na UV

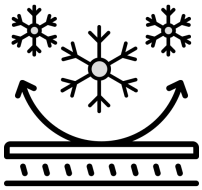

Mrozoodporność

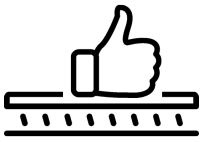

Łatwość montażu

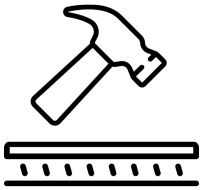

Trwałość

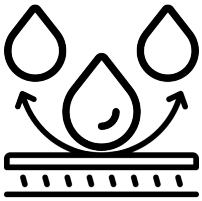

Wodoodporność