Wykończenie i odbiór wizualny – naturalna kolorystyka drewna

Deska elewacyjna Legro Natural FS 15 w kolorze Walnut to rozwiązanie dla projektów, w których istotna jest głębia koloru oraz wyraźna struktura inspirowana drewnem orzechowym. Odcień opiera się na ciemnych brązach z delikatnymi przejściami tonalnymi, co pozwala uzyskać elegancki i uporządkowany efekt wizualny. Tego typu kolorystyka dobrze współpracuje z jasnymi powierzchniami, tworząc wyraźny kontrast i podkreślając podziały architektoniczne.

Wygląd i wykończenie powierzchni

Deska elewacyjna Legro Natural FS 15

Powierzchnia deski została wykończona w technologii szczotkowania, co nadaje jej subtelną fakturę i poprawia odbiór materiału z bliska. Struktura nie jest jednorodna – widoczne są delikatne różnice w odcieniach i układzie „słojów”, które ograniczają efekt powtarzalności. Dzięki temu elewacja wygląda bardziej naturalnie i mniej technicznie, mimo zastosowania materiału kompozytowego.

- Ciemna, orzechowa kolorystyka z naturalnymi przejściami tonalnymi.
- Struktura inspirowana szczotkowanym drewnem.
- Zróżnicowanie wizualne pomiędzy panelami.
- Dobre dopasowanie do nowoczesnych i klasycznych projektów.
- Kolor podkreślający kontrasty na elewacji.

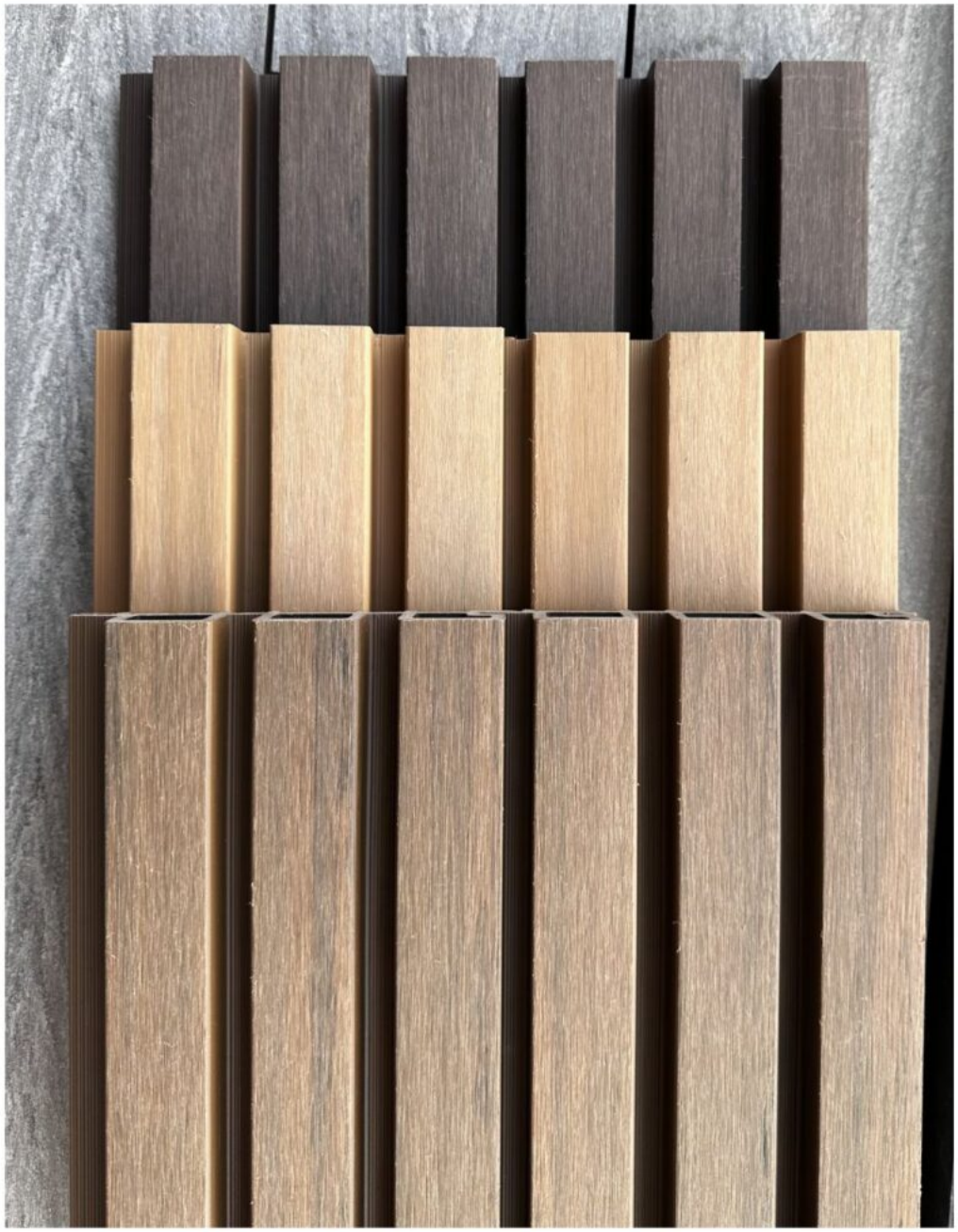

Deska elewacyjna Legro Natural FS 15 Walnut – konstrukcja i efekt przestrzenny

Model FS 15 to panel elewacyjny o szerokości 150 mm, który wyróżnia się zastosowaniem trzech podłużnych tłoczeń na powierzchni. Dzięki temu pojedyncza deska wizualnie dzieli się na trzy węższe elementy, co pozwala uzyskać efekt klasycznej boazerii bez zwiększania liczby komponentów.

Tłoczenia wpływają na sposób, w jaki światło układa się na powierzchni elewacji. Powstaje wyraźny efekt światłocienia, który zmienia się w zależności od warunków oświetleniowych. Rozwiązanie to pozwala uzyskać bardziej dynamiczny wygląd ściany przy zachowaniu prostoty montażu. FS 15 sprawdza się zarówno na większych powierzchniach, jak i w detalach architektonicznych.

- Szerokość 150 mm – precyzyjne wykończenie.
- Trzy tłoczenia tworzące efekt wąskich listew.
- Wyraźna struktura przestrzenna elewacji.
- Zmienny efekt światła i cienia.

Możliwość łączenia paneli FS 15 z modelem FS 21 pozwala tworzyć zróżnicowane kompozycje elewacyjne i podkreślać wybrane strefy budynku.

Deska kompozytowa elewacyjna – Parametry techniczne

Deski Legro wykonane są z kompozytu drzewno-polimerowego, który łączy włókna drzewne z tworzywami sztucznymi. Zastosowanie technologii współwytłaczania pozwala na pełne zabezpieczenie materiału warstwą ochronną, co zwiększa jego odporność na wilgoć i promieniowanie UV.

Materiał nie wymaga malowania ani impregnacji, co upraszcza jego użytkowanie. Zachowuje stabilność wymiarową w zmiennych warunkach temperaturowych, co jest kluczowe w zastosowaniach elewacyjnych. Konstrukcja deski została zoptymalizowana pod kątem trwałości i odporności na uszkodzenia.

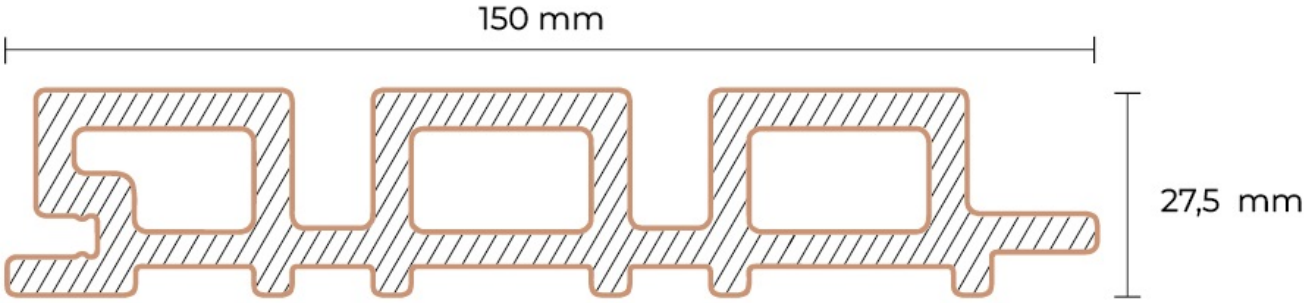

- **Model:** Legro Natural FS 15 Walnut
- **Wymiary:** 150 × 27,5 × 3600 mm
- **Długość:** 3600 mm
- **Szerokość:** 150 mm
- **Grubość:** 27,5 mm
- **Waga:** 8,2 kg
- **Cena za m²:** 394 zł/m²
- **Cena za mb:** 78,1 zł/mb
- **Skład:** 60% wiórów drzewnych, 30% polietylenu, 10% dodatków.
- **Technologia:** współwytłaczania – pełna ochrona.

Własciwości:

- odporność na promieniowanie UV
- mrozoodporność
- wodoodporność
- wysoka trwałość
- stabilność wymiarowa przy zmianach temperatur
- Wysoka odporność na czynniki zewnętrzne.

System szybkiego, łatwego i dyskretnego montażu

System montażowy Legro umożliwia wykonanie elewacji w sposób szybki i uporządkowany. Ukryte elementy mocujące pozwalają uzyskać jednolitą powierzchnię bez widocznych wkrętów, co wpływa na końcowy efekt wizualny.

Klipsy montażowe zostały zaprojektowane z uwzględnieniem pracy materiału pod wpływem temperatury. Odpowiednie szczeliny dylatacyjne zapobiegają odkształceniom i zapewniają trwałość całej konstrukcji. System gwarantuje stabilność nawet w przypadku intensywnej eksploatacji i trudnych warunków atmosferycznych.

- Ukryty system mocowań.
- Klipsy z dylatacją termiczną.
- Sprawny proces montażu.
- Stabilna konstrukcja elewacji

Deska kompozytowa elewacyjna – czym jest i dlaczego warto

Kompozyt Legro to materiał przeznaczony do długotrwałego użytkowania na zewnątrz. Jest odporny na wilgoć, promieniowanie UV oraz działanie czynników biologicznych, co ogranicza ryzyko degradacji. Dzięki warstwie ochronnej powierzchnia jest mniej podatna na zabrudzenia i utratę koloru.

Brak konieczności regularnej konserwacji oznacza realne oszczędności w dłuższym okresie użytkowania. Materiał nie chłonie wody i zachowuje swoje właściwości niezależnie od warunków pogodowych. Produkcja oparta na surowcach z recyklingu stanowi dodatkową wartość użytkową.

Zalety kompozytu

- Odporność na warunki atmosferyczne i UV.
- Ochrona przed plamami i wilgocią.
- Produkcja w oparciu o materiały z recyklingu, bez substancji toksycznych.
- Brak potrzeby impregnacji i malowania.
- Bezpieczna, stabilna powierzchnia użytkowa.
- Szybki i przewidywalny montaż.
- Stabilność wymiarowa materiału.

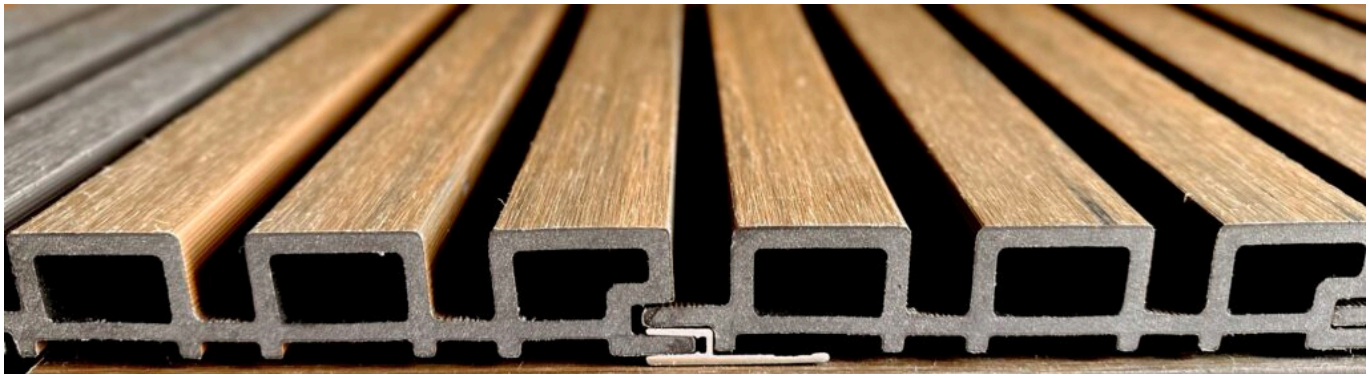

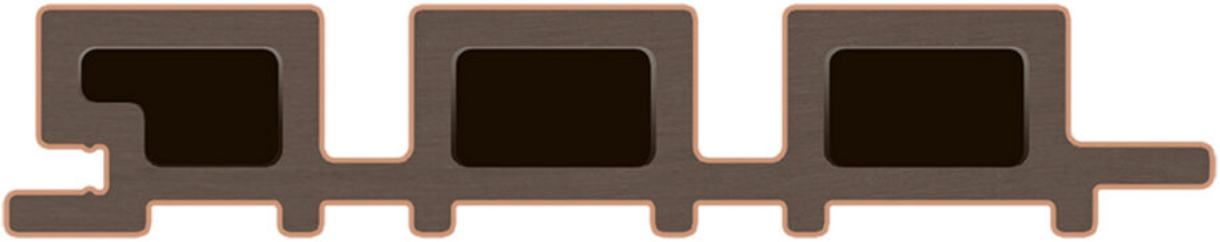

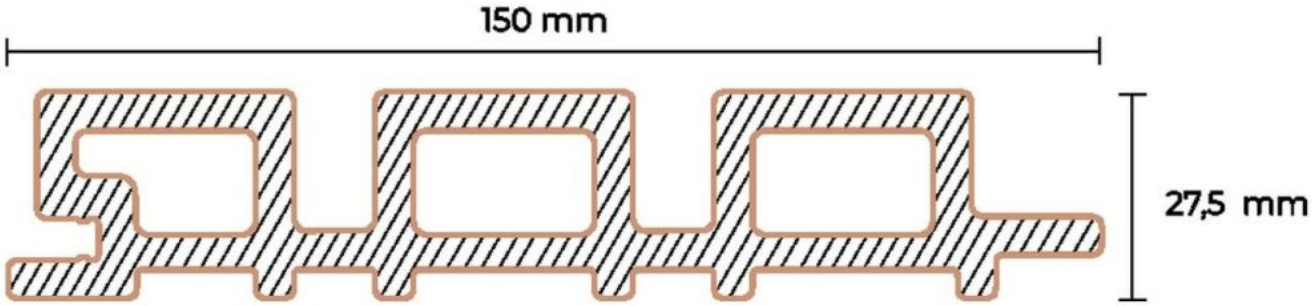

Zalety desek LEGRO

- Odporność na warunki atmosferyczne.
- Brak konieczności konserwacji.
- Ochrona przed plamami i wilgocią.
- Stabilność wymiarowa.
- 25 lat gwarancji.

- Warstwa ochronna zabezpieczająca kolor.

Gdzie stosować deskę Legro Natural FS 15 Walnut

Deska elewacyjna FS 15 Walnut znajduje zastosowanie w projektach, gdzie ważne są wyraźne podziały i głęboka kolorystyka elewacji. Może być stosowana jako dominujący materiał wykończeniowy lub jako element kontrastowy w zestawieniu z jaśniejszymi powierzchniami.

Dzięki swojej konstrukcji i odporności materiał sprawdza się w różnych warunkach użytkowych. Może być stosowany zarówno na zewnątrz, jak i wewnątrz budynków, oferując szerokie możliwości aranżacyjne.

- Elewacje budynków jednorodzinnych i komercyjnych.
- Podbitki dachowe.
- Ściany wewnętrzne i zewnętrzne.
- Wykończenie otworów okiennych i drzwiowych.
- Powierzchnie narażone na intensywne użytkowanie i warunki atmosferyczne

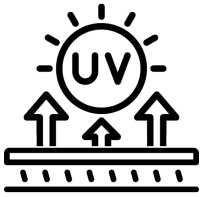

Odporność na UV

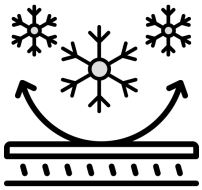

Mrozoodporność

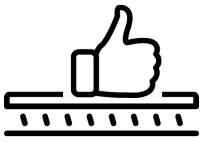

Łatwość montażu

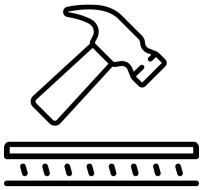

Trwałość

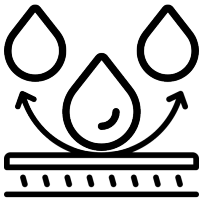

Wodoodporność